MONARCH

MEDIDAS DE LA CERRADURA ANTIPÁNICO VERTICAL REF: F-19-V-EO LHR y F-19-V-EO-RHR

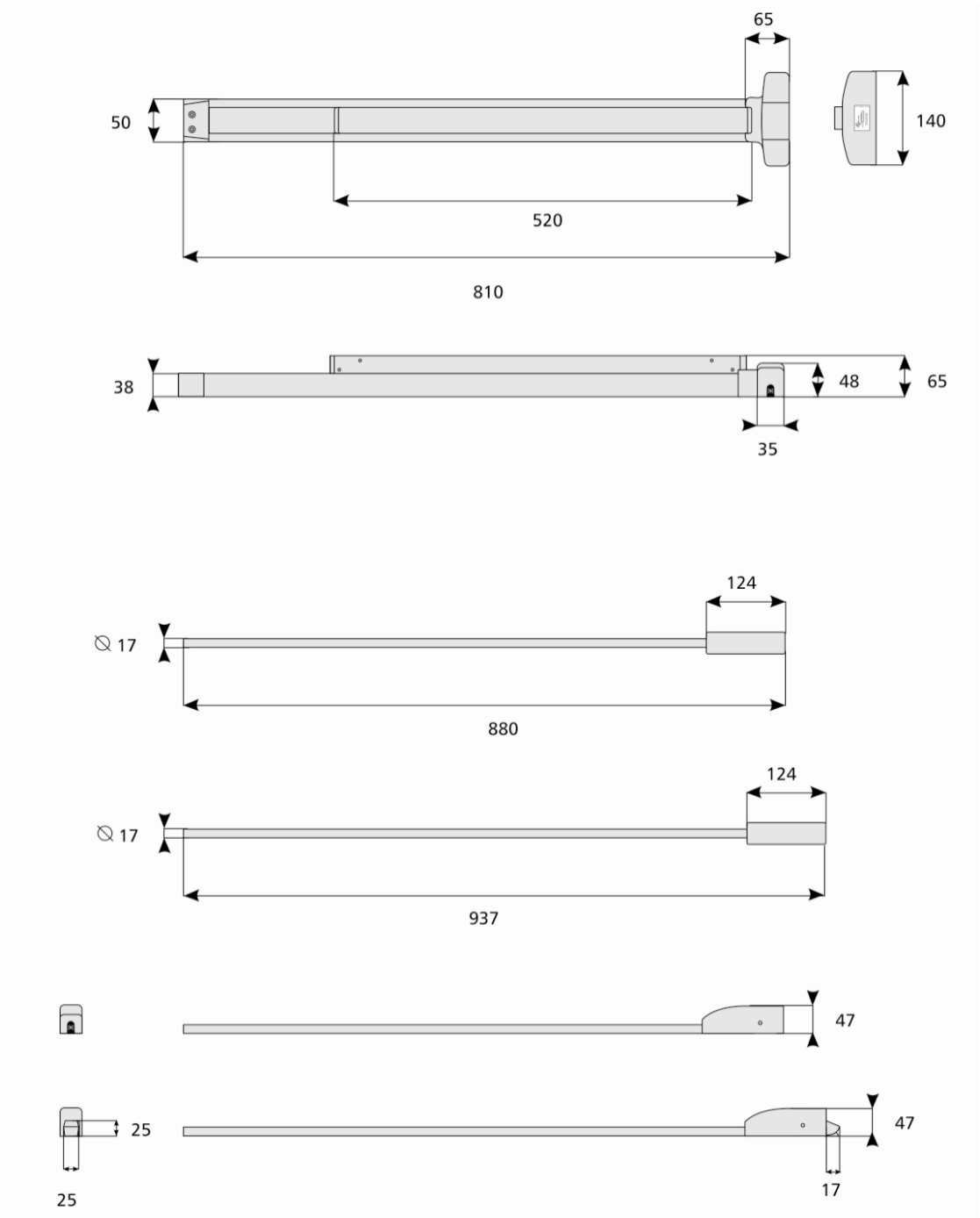

Medidas en milímetros